BQUADRAT

KAJA B-QUADRAT
Vierloch-Wannenfüll- und Brausearmatur DN15
mit Brausegarnitur

Durchflussklasse CB
Durchflussmenge 25/20 l/min (W/B)
bei 3 bar Fließdruck

automatische Umstellung W/B, Auslauf, Ausladung 220 mm, Luftsprudler M24x1, flexible Anschlussschläuche, eigensicher, Eco-Mischelement mit SiC-/Keramik-Dichtscheiben und Temperaturbegrenzung

mit Brausegarnitur:
Metall-Effekt-Brauseschlauch 200 cm, Stabbrause mit Antikalk-Düsen, Standwinkel

Oberfläche	Art-Nr.
chrom	60470-C

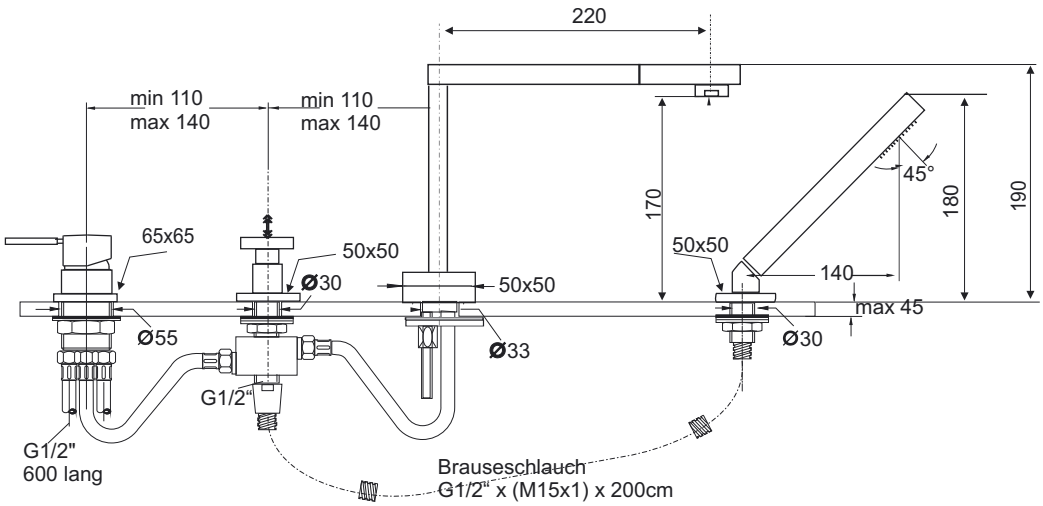

© kaja-armaturen 11|2013

Modell-, Programm- und technische Änderungen sowie Irrtum vorbehalten.

Alle Maße in mm.

kaja ARMATUREN

Kaut & Janke GmbH & Co. KG
Am Ballo 14
D-58675 Hemer
www.kaja-armaturen.de

Tel.: +49 (0) 2372 9094-0
Fax: +49 (0) 2372 9094-60
info@kaja-armaturen.de