# MAGIS

## KAJA MAGIS
## Einhand-Spültischarmatur DN 15

Durchflussklasse A
Durchflussmenge 10,4 l/min
bei 3 bar Fließdruck

mit schwenkbarem Rohrauslauf 230 mm,
seitlichem Hebel, integriertem Luftsprudler M16,5x1,
Schnellmontagesystem,
flexible Anschlussschläuche und Mischelement mit
Keramikdichtscheiben und Temperaturbegrenzer
Lieferung mit Luftsprudler-Schlüssel

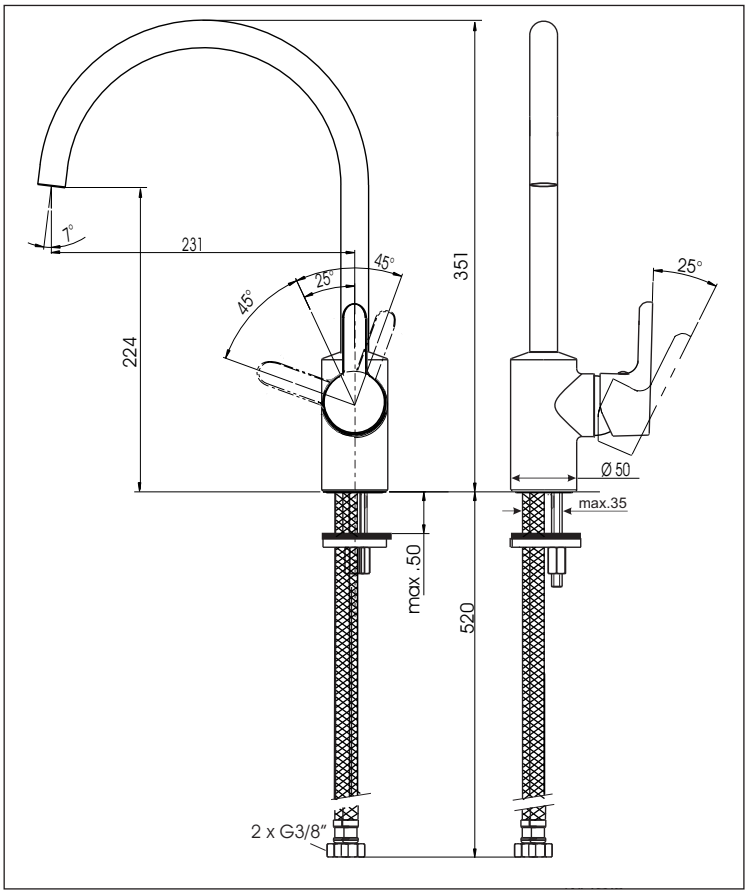


| Oberfläche | Art-Nr. |
|---|---|
| Chrom | 44820-C |

**Produktvarianten** (siehe Folgeseiten)

für offene Warmwasserbereiter

© kaja-armaturen 02|2017

Modell-, Programm- und technische Änderungen sowie Irrtum vorbehalten.

Alle Maße in mm.

kaja ARMATUREN

**Kaut & Janke GmbH & Co. KG**
Am Ballo 14
D-58675 Hemer
www.kaja-armaturen.de

Tel.: +49 (0) 2372 9094-0
Fax: +49 (0) 2372 9094-60
info@kaja-armaturen.de

# MAGIS

## KAJA MAGIS
## Einhand-Spültischarmatur DN 15
für offene Warmwasserbereiter

mit schwenkbarem Rohrauslauf 230 mm,
seitlichem Hebel, integriertem Strahlregeler M16,5x1,
Schnellmontagesystem,
flexible Anschlussschläuche und
Mischelement mit Keramikdichtscheiben
und Temperaturbegrenzer
Lieferung incl. Strahlregeler-Schlüssel

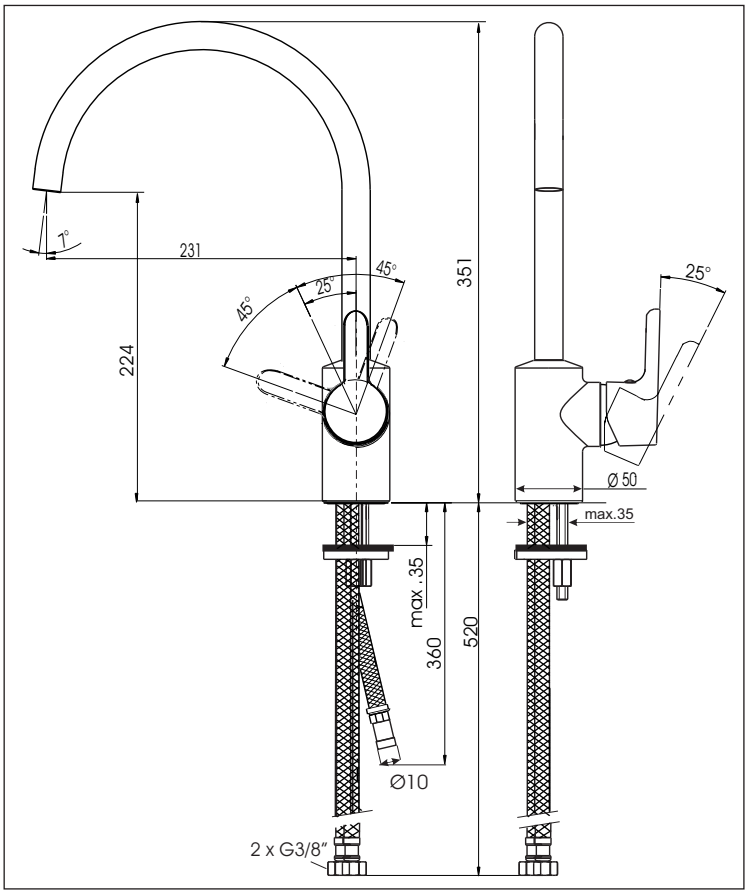


| Oberfläche | Art-Nr. |
|---|---|
| Chrom | 44920-C |

© kaja-armaturen 02|2017

Modell-, Programm- und technische Änderungen sowie Irrtum vorbehalten.

Alle Maße in mm.

kaja ARMATUREN

**Kaut & Janke GmbH & Co. KG**
Am Ballo 14
D-58675 Hemer
www.kaja-armaturen.de

Tel.: +49 (0) 2372 9094-0
Fax: +49 (0) 2372 9094-60
info@kaja-armaturen.de